Breaking the rules

DATA SHEET

V1.2

naggura'n

naggura.com

N'RUN 5S EVO

PHYSIO

Dimensions et Fonctions

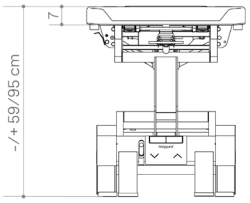

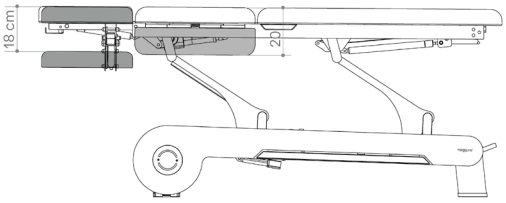

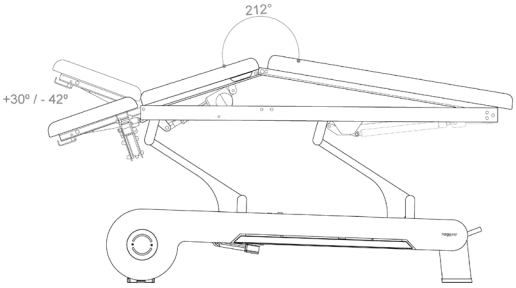

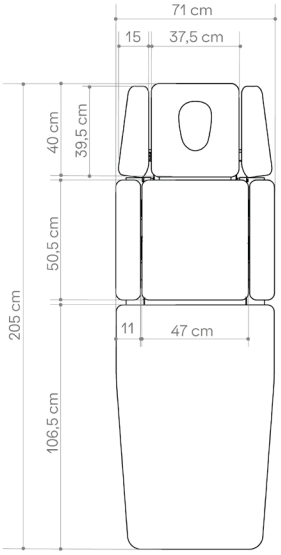

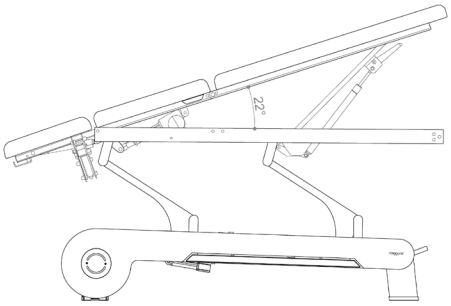

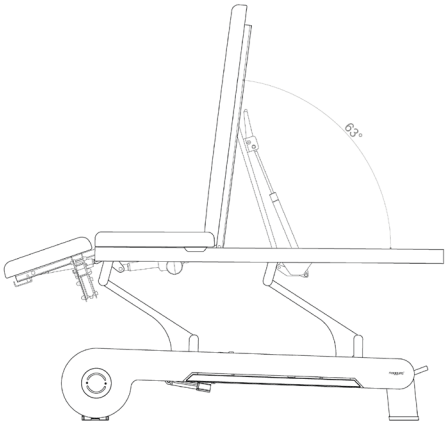

naggura'

N'RUN 5S EVO

PHYSIO

Spécifications Générales

MOTEURS

1 moteur hauteur (6000 N),

1 moteur section centrale (6000 N)

RÉGLAGE DE LA HAUTEUR

-/+ 59/95 cm

POIDS

152,5 kg

ALIMENTATION

AC100 – 120V, 50/60 Hz

AC220 – 240V, 50/60 Hz

CLASSE D'ISOLATION

Isolation renforcée II

CLASSIFICATION DU PRODUIT

Équipement de classe I

PARTIES APPLIQUÉES

Type B

RÉSISTANCE À L'HUMIDITÉ

IPX0

CONFORMITÉ

IEC 60601-1:2005 , IEC 60601-1:2005/AMD1:2012

EN 60601-1-2:2015 , IEC 60601-1-6:2010

IEC 60601-1-6:2010/AMD1:2013 , ISO 10993-10:2010

ISO 10993-5:2009

COULEUR DU CADRE

RAL 7047 + RAL 7011

CÂBLE D'ALIMENTATION

3m, Blanc

Revêtement

7cm

Planche en bois 1,5 cm + 4cm 120kg/m^3 + 1,5cm 40kg/m^3

Revêtement avec bords carrés et fini au point sellier.

Revêtement : 100% vinyle. Permablok 3 © advanced vinyl protection (contre germes et bactéries).

Résistance supérieure à l'abrasion: >300K cycles.

Résistance à la flamme : NF P 92-503/M2

Couleur : Graphite

Fonctionnement

Système d'accoudoirs TwinLift ®: réglage continu et simultané au moyen d'un vérin à gaz. Sans collision avec le thérapeute.
Têtière avec double système de vérin à gaz.

Têtière B'SOFT: plan têtière en mousse hi-tech et bouchon. Sans coutures et très douce.

Cadre périphérique complètement intégré, accès facile dès tous les côtés de la table.

Chauffage : Matelas avec des éléments chauffants XL.

4 roues qui tournent à 360º. Système complètement intégré sous le châssis de la table. 2 leviers soulèvent la table sur ses 4 roues.

Plan central réglable électriquement. Réglable avec des boutons à chaque côté de la table.

Accoudoirs latéraux rabattables.
Plan jambière réglable au moyen d'un vérin à gaz.
Éclairage LED blanc intégré dans le châssis.

Sécurité

Verrouillage de sécurité avec clé (désactive les moteurs).

Système de sécurité additionnel contrôlable par le cadre (désactive tous les moteurs en 5 s.)

Garantie

2 ans sur la table et le revêtement

Accessoires

3 modèles de tabourets, 5 coloris

Porte-rouleau

Housse de protection, 2 coloris

naggura'